aquaSu
bath concept

MINERALGUSS SÄULENWASCHTISCH litO

Montageanleitung

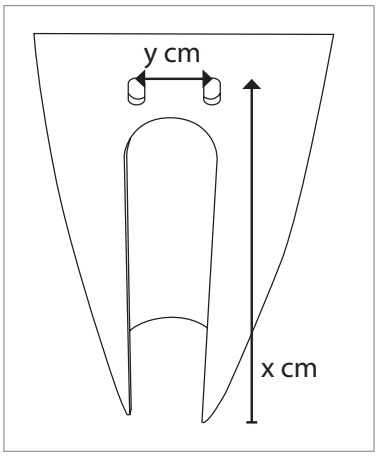

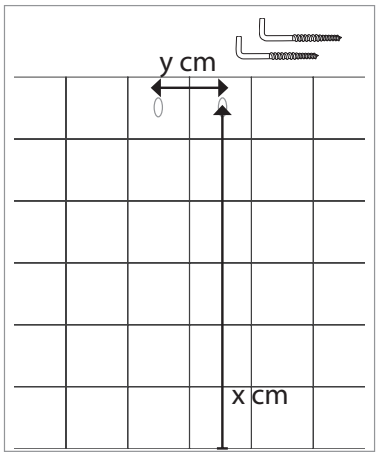

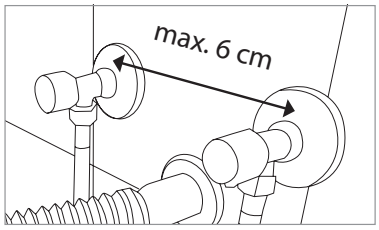

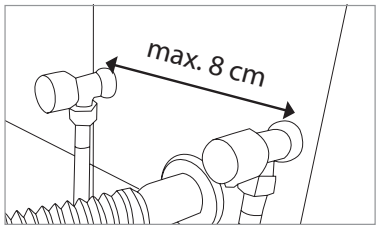

1. Um die Befestigungshaken zu montieren, übertragen Sie bitte die Maße von der Säule auf die Montagewand.

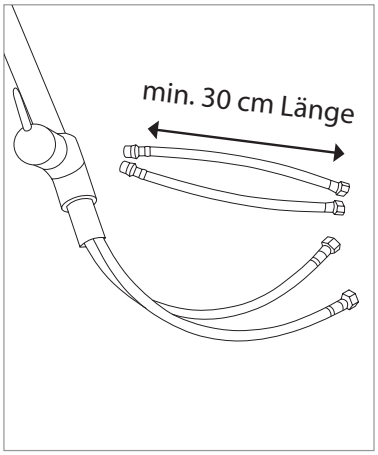

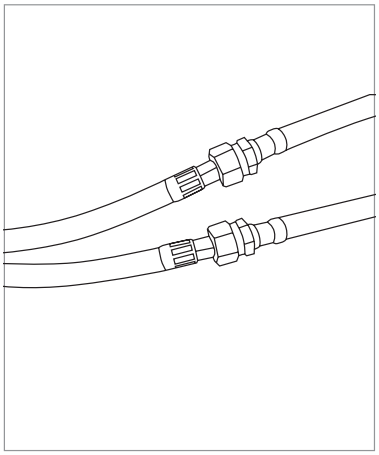

2. Verschrauben Sie die Flexschläuche der Armatur mit den Verlängerungsschläuchen (Armatur und Verlängerungsschläuche sind nicht im Lieferumfang enthalten).

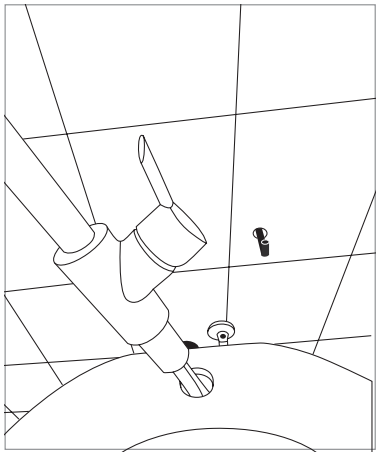

3. Montieren Sie die Armatur nach beiliegender Montageanleitung.

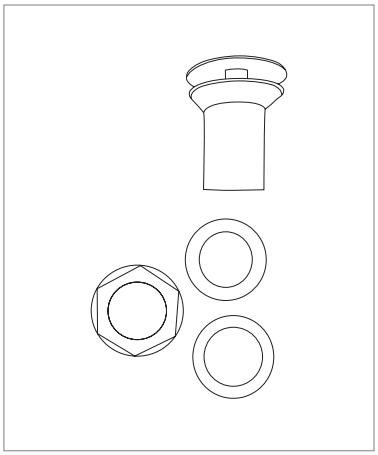

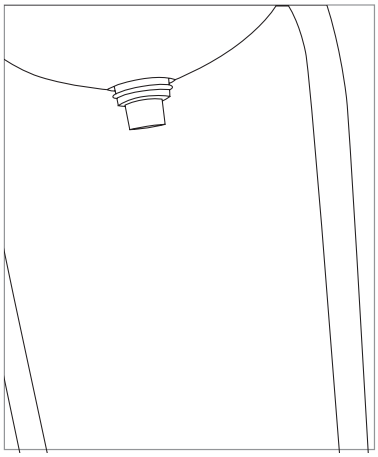

4. Montieren Sie die Ablaufgarnitur (nicht im Lieferumfang enthalten).
Bitte verwenden Sie **nur** einen nicht verschließbaren Ablauf.

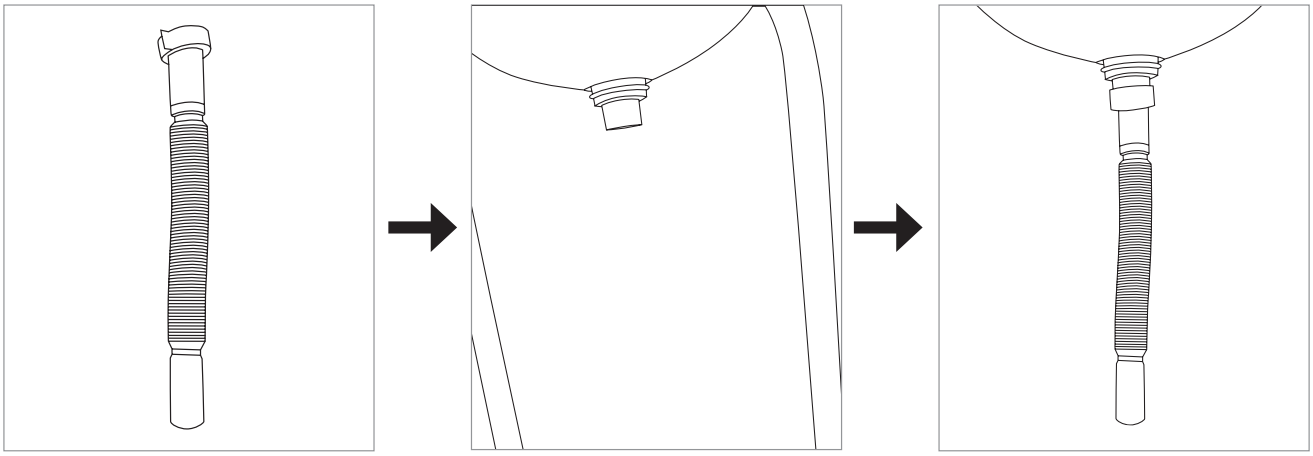

5. Montieren Sie das flexible Anschlussrohr (nicht im Lieferumfang enthalten).

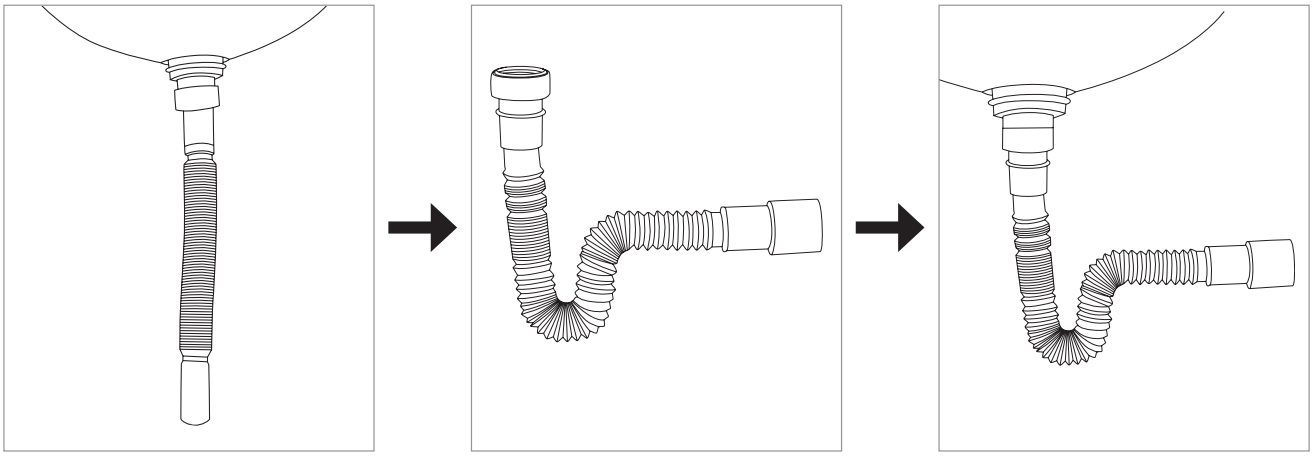

6. Formen Sie es zur Geruchsvermeidung wie abgebildet.

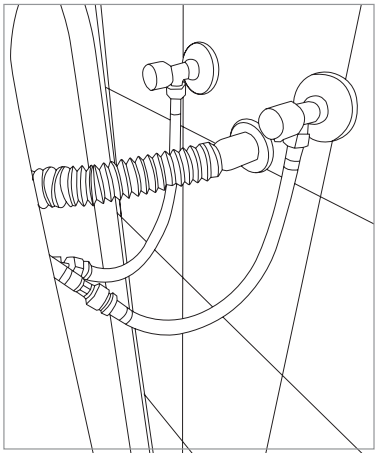

7. Schließen Sie nun die flexiblen Schläuche an die Eckventile und das flexible Anschlussrohr an den Abfluss an.

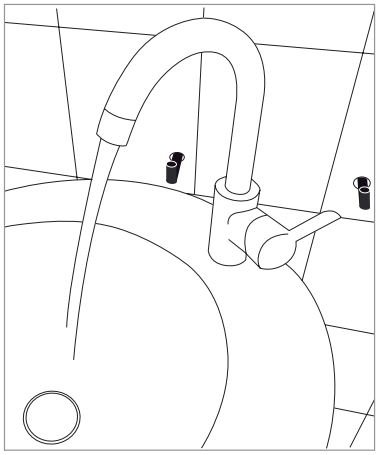

8. **Dichtigkeitsprüfung**
Die Eckventile öffnen, Armatur aufdrehen und etwas Wasser fließen lassen. Jetzt den Ablauf prüfen!

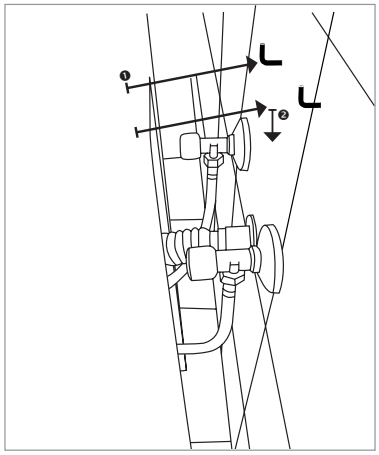

9. Schieben Sie die Säule langsam an die Wand und hängen Sie diese in die vorab montierten Haken ein.

Art.-Nr. 499613

Sanitop-Wingenroth GmbH & Co. KG
Katzheide 21-25
D-48231 Warendorf

#130326.indd 2
04.12.13 11:09