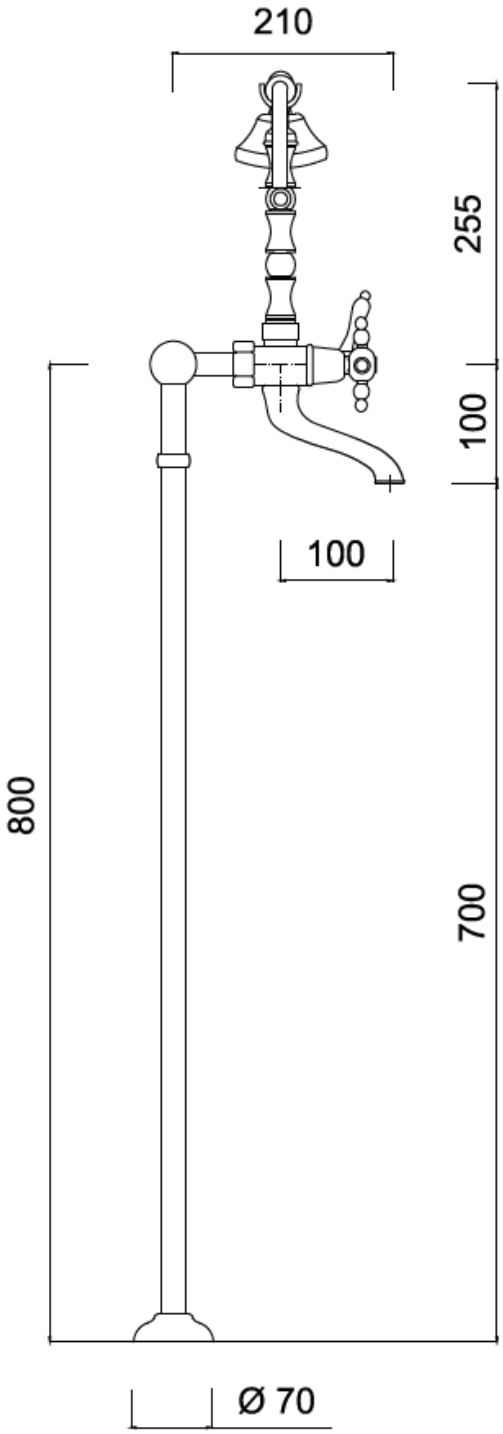- 7300N