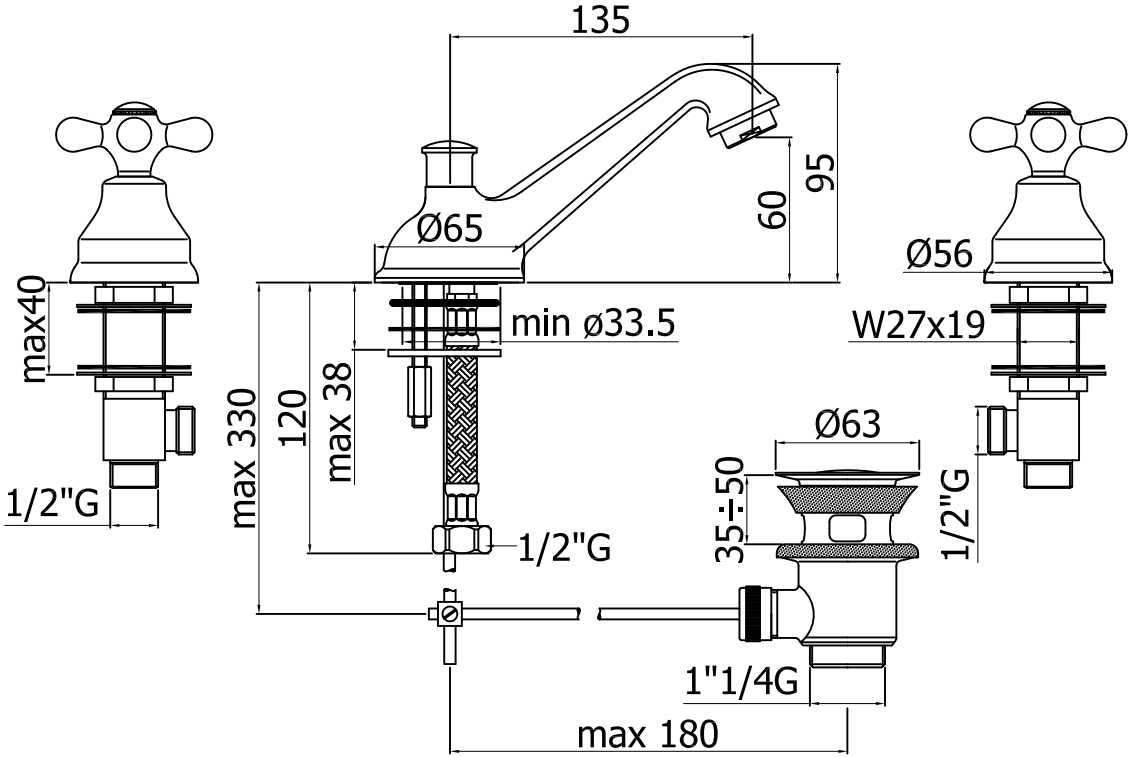
135
95
60
Ø65
Ø56
max40
min ø33.5
W27x19
max 330
120
max 38
Ø63
35÷50
1/2"G
1/2"G
1/2"G
1"1/4G
max 180